THIS DOCUMENT CONTAINS PROPRIETARY AND CONFIDENTIAL DATA OF HOBART CORPORATION OR ITS SUBSIDIARIES NO DISCLOSURE, REPRODUCTION OR USE OF ANY PART THEREOF MAY BE MADE WITHOUT WRITTEN PERMISSION OF HOBART.
CE DOCUMENT CONTIENT DES DONNEES CONFIDENTIELLES APPARTENANT A HOBART CORPORATION OU A SES FILIALES. AUCUNE DIVULGATION, REPRODUCTION OU UTILISATION DE TOUT OU PARTIE DE CE DOCUMENT NE PEUT ETRE FAITE SANS L'AUTORISATION ECRITE D'HOBART.
DAS URHEBERRECHT AN DIESER ZEICHNUNG VERBLEIBT BEI DER HOBART CORPORATION ODER EINER IHRER TOCHTERGESELLSCHAFTEN. JEDE NICHT VON UNS SCHRIFTLICH GENEHMIGTE BENUTZUNG, VERVIELFALTIGUNG, UBERLASSUNG AN DRITTE USW IST STRAFBAR UND MACHT SCHADENERSATZPFLICHTIG

D-04-022073

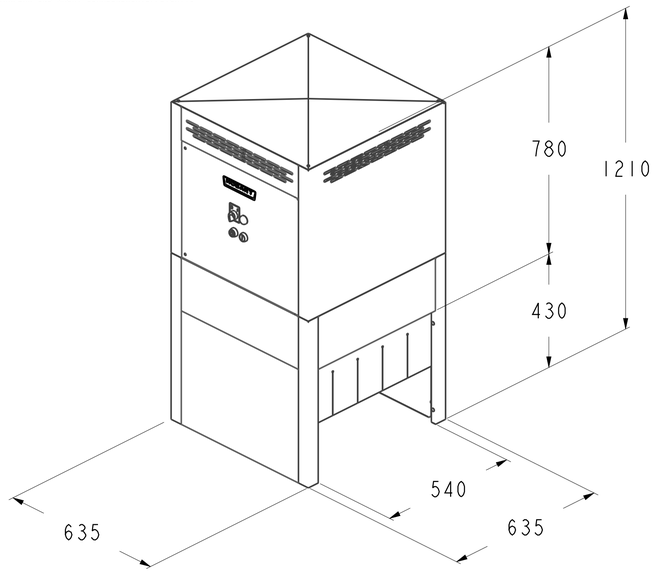

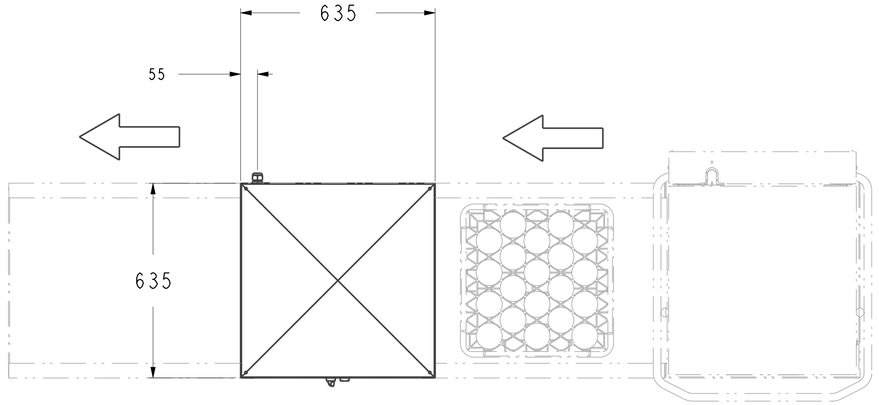

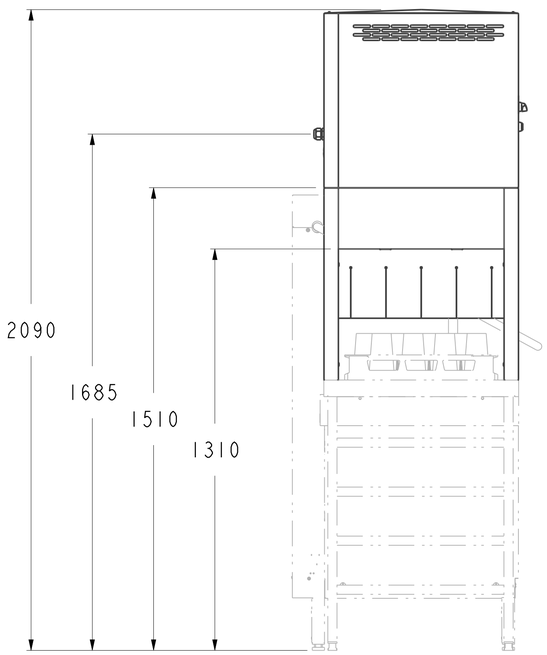

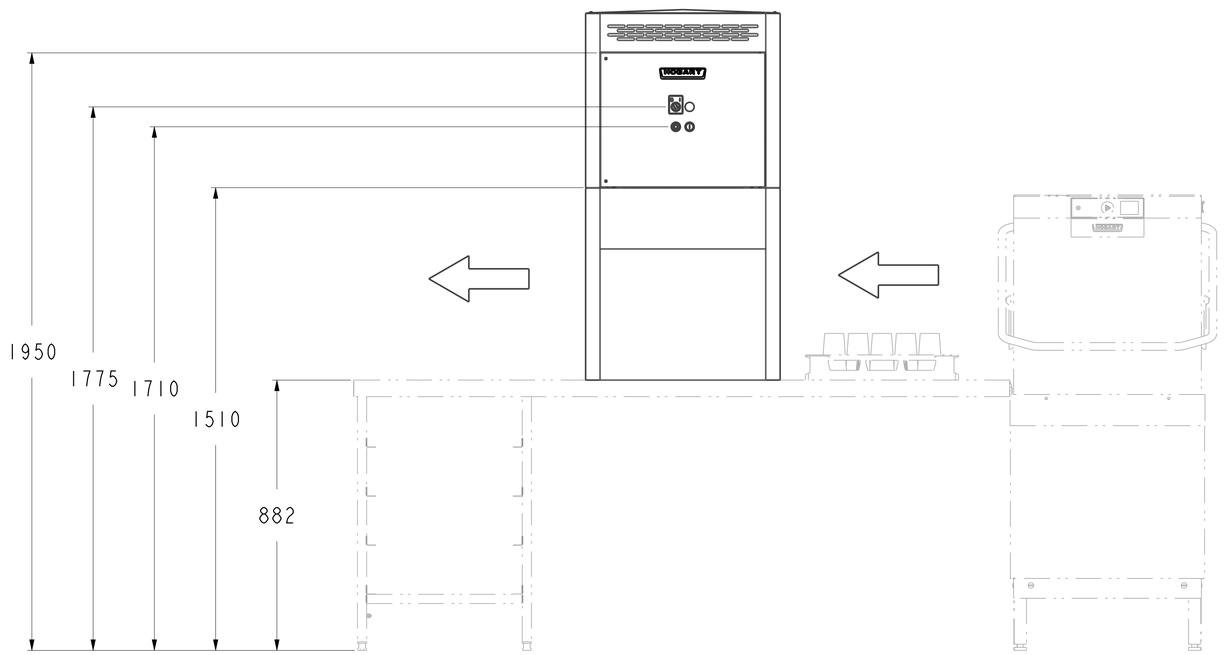

OPERATIONAL VOLTAGE	FREQUENCY	PHASE	POWER
400	50	3 + N	9.4KW
400	60	3 + N	9.8KW
415	50	3 + N	10.2KW

REF : DCC UK CAD		MATERIAL -
TOLERANCES NOT SPECIFIED TOLERANCES NON SPECIFIEES NICHT TOLERIERTE MASSE	REMOVE ALL BURRS AND SHARP EDGES	
	REPORT ERRORS IMMEDIATELY	
(EXCEPT HOLES) (EXCEPT LOS TROUS) ±- mm (LOCHER AUSGESCHGLOSSEN)	DO NOT SCALE DRAWING	FINISH -
	STOCK SIZE :- STANDARD COMMERCIAL TOLERANCES APPLY	
HOLE TOLERANCES TOLERANCES DE TROUS LOCH-TOLERANZEN	RADII (R) RAYONS (R) RADIEN (R) 3-5 mm	ENLEVER TOUTES LES BAVURES ET LES ANGLES VIFS
		RAPPORTER LES ERRUERS IMMEDIATEMENT
0,— 3 (+)0,08(-)0,03 3,— 6 (+)0,10(-)0,05 6,— 16 (+)0,13(-)0,05 16,— (+)0,25(-)0,05	ANGLES WINKEL ±1°	NE PAS PRENDRE DES COTES L'ECHELLE
		SUREPAISSEURS-APPLIQUER LES TOLERANCES STD. DU COMMERCE
		ALLE KANTEN ENTGRATEN
CHAMFERS (C) CHANFREIN (C) 0.5—1 x 40°— 50° FASEN (C)		FEHLER SOFORT MELDEN
		NICHT MASSTABLICH
		ROHMATERIAL-NORM TOLERANZEN VERWENDBAR

©

ZONE	LTR LETTRE AND BR	REVISIONS MODIFICATIONS AENDERUNG	DATE DATE DATUM	ECN NO
	B	RELEASE TO PRODUCTION	21/02/23	EU10036

⊕ADD. AJOUTER. ADDIERNEN ⊖REMOVE. SUPPRIMER. ENTFERNEN. ⊗WAS. ETAIT. WAR.

PART NAME AMDT-10B GENERAL ASSEMBLY

DESIGNATION

BENENNUNG

AMDT-10B

PAT / MOLD NO

MODELE

MODELL NR

DRN BY DESSINE GEZEICHN	JGJ	DATE 14/02/23	SCALE ECHELLE MASSTAB 0,100
CHK BY VERIFIE GEPRUFT		DATE DATE DATUM	SHEET FEUILLE BOGEN 1 OF DE VON 3

HOBART

D-04-022073 REV IND/CE ANDR B

THIS DOCUMENT CONTAINS PROPRIETARY AND CONFIDENTIAL DATA OF HOBART CORPORATION OR ITS SUBSIDIARIES NO DISCLOSURE, REPRODUCTION OR USE OF ANY PART THEREOF MAY BE MADE WITHOUT WRITTEN PERMISSION OF HOBART.
CE DOCUMENT CONTIENT DES DONNEES CONFIDENTIELLES APPARTENANT A HOBART CORPORATION OU A SES FILIALES. AUCUNE DIVULGATION, REPRODUCTION OU UTILISATION DE TOUT OU PARTIE DE CE DOCUMENT NE PEUT ETRE FAITE SANS L'AUTORISATION ECRITE D'HOBART.
DAS URHEBERRECHT AN DIESER ZEICHNUNG VERBEIBT BEI DER HOBART CORPORATION ODER EINER IHRER TOCHTERGESELLSCHAFTEN. JEDE NICHT VON UNS SCHRIFTLICH GENEHMIGTE BENUTZUNG, VERVIELFALTIGUNG, UBERLASSUNG AN DRITTE USW IST STRAFBAR UND MACHT SCHADENERSATZPFLICHTIG

D-04-022073

SEE SHEET 1

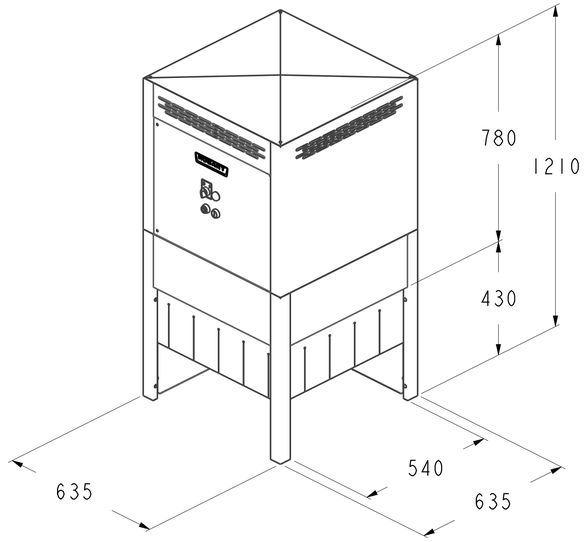

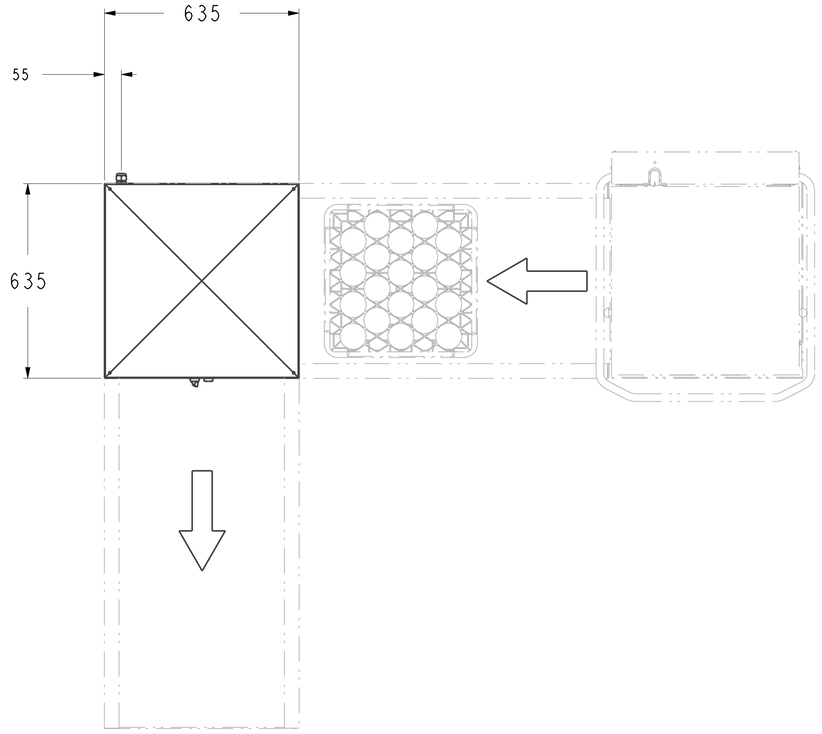

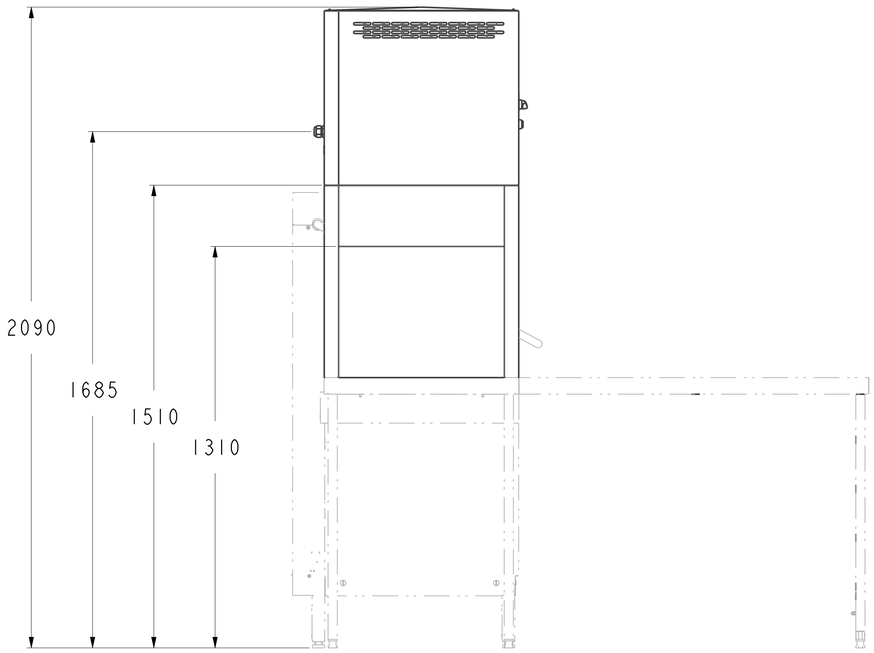

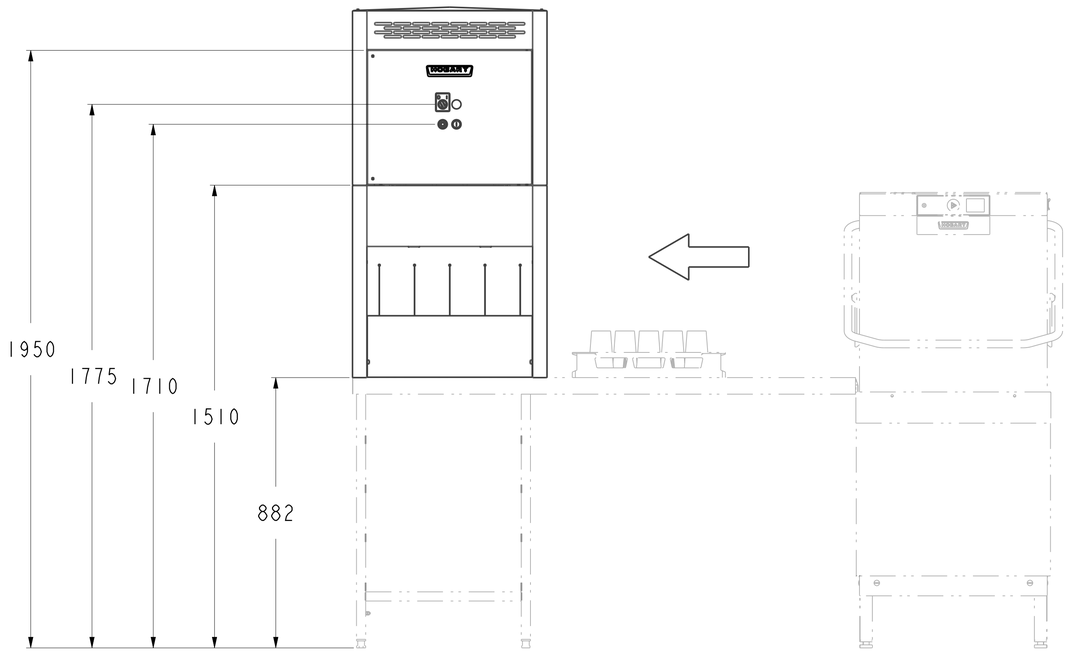

OPERATIONAL VOLTAGE	FREQUENCY	PHASE	POWER
400	50	3 + N	9.4KW
400	60	3 + N	9.8KW
415	50	3 + N	10.2KW

REF : DCC UK CAD		MATERIAL -
TOLERANCES NOT SPECIFIED TOLERANCES NON SPECIFIEES NICHT TOLERIERTE MASSE	REMOVE ALL BURRS AND SHARP EDGES	
	REPORT ERRORS IMMEDIATELY	
(EXCEPT HOLES) (EXCEPT LOS TROUS) ± - mm (LOCHER AUSGESCHGLOSSEN)	DO NOT SCALE DRAWING	FINISH -
	STOCK SIZE :- STANDARD COMMERCIAL TOLERANCES APPLY	
HOLE TOLERANCES TOLERANCES DE TROUS LOCH-TOLERANZEN	RADII (R) RAYONS (R) RADIEN (R) 3-5 mm	ENLEVER TOUTES LES BAVURES ET LES ANGLES VIFS
		RAPPORTER LES ERRUERS IMMEDIATEMENT
0,— 3 (+)0,08(-)0,03 3,— 6 (+)0,10(-)0,05 6,— 16 (+)0,13(-)0,05 16,— (+)0,25(-)0,05	ANGLES WINKEL ±1°	NE PAS PRENDRE DES COTES L'ECHELLE
		SUREPAISSEURS-APPLIQUER LES TOLERANCES STD. DU COMMERCE
		ALLE KANTEN ENTGRATEN
CHAMFERS (C) CHANFREIN (C) 0.5— 1 x 40°— 50° FASEN (C)		FEHLER SOFORT MELDEN
		NICHT MASSTABLICH
		ROHMATERIAL-NORM TOLERANZEN VERMENDBAR

ZONE	LTR / INDICE AND DR	REVISIONS / MODIFICATIONS / ANDERUNG	DATE / DATUM	ECN NO
		⊕ADD. AJOUTER. ADDIERNEN ⊖REMOVE. SUPPRIMER. ENTFERNEN. ⊗WAS. ETAIT. WAR.		

PART NAME AMDT-10B GENERAL ASSEMBLY
DESIGNATION
BENENNUNG
AMDT-10B
PAT / MOLD NO
MODELE
MODELL NR
DRN BY JGJ
DATE 14/02/23
SCALE 0,100
SHEET 2 OF 3

©

HOBART D-04-022073 REV / INDICE / ANDER B

THIS DOCUMENT CONTAINS PROPRIETARY AND CONFIDENTIAL DATA OF HOBART CORPORATION OR ITS SUBSIDIARIES NO DISCLOSURE, REPRODUCTION OR USE OF ANY PART THEREOF MAY BE MADE WITHOUT WRITTEN PERMISSION OF HOBART.
CE DOCUMENT CONTIENT DES DONNEES CONFIDENTIELLES APPARTENANT A HOBART CORPORATION OU A SES FILIALES, AUCUNE DIVULGATION, REPRODUCTION OU UTILISATION DE TOUT OU PARTIE DE CE DOCUMENT NE PEUT ETRE FAITE SANS L'AUTORISATION ECRITE D'HOBART.
DAS URHEBERRECHT AN DIESER ZEICHNUNG VERBEIBT BEI DER HOBART CORPORATION ODER EINER IHRER TOCHTERGESLLSCHAFTEN. JEDE NICHT VON UNS SCHRIFTLICH GENEHMIGTE BENUTZUNG, VERVIELFALTIGUNG, UBERLASSUNG AN DRITTE USW IST STRAFBAR UND MACHT SCHADENERSATZPFLICHTIG

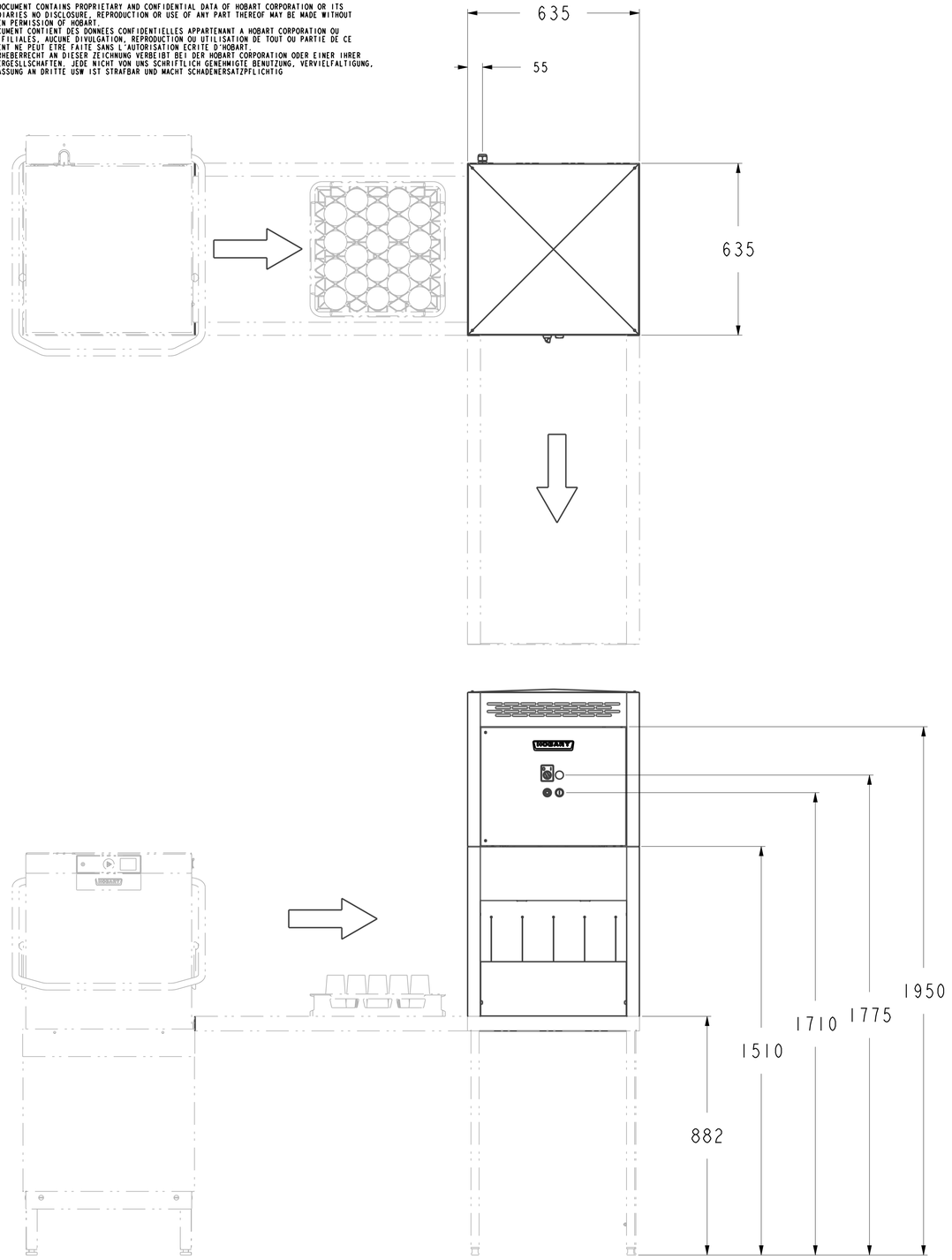

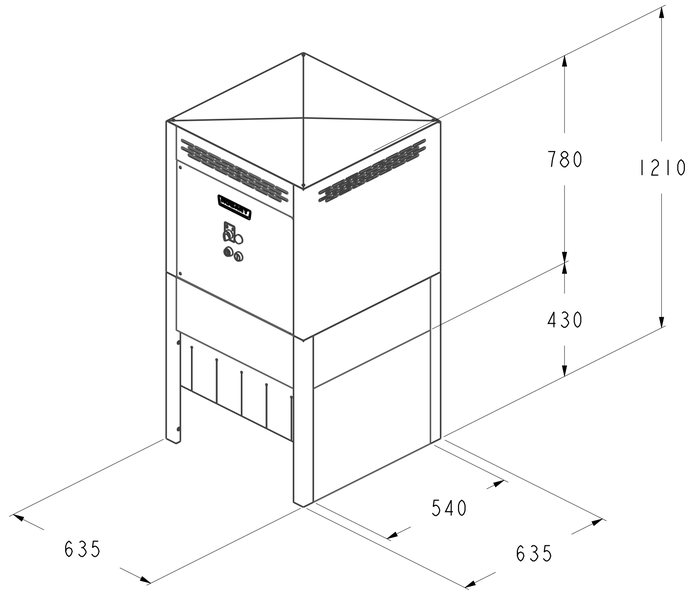

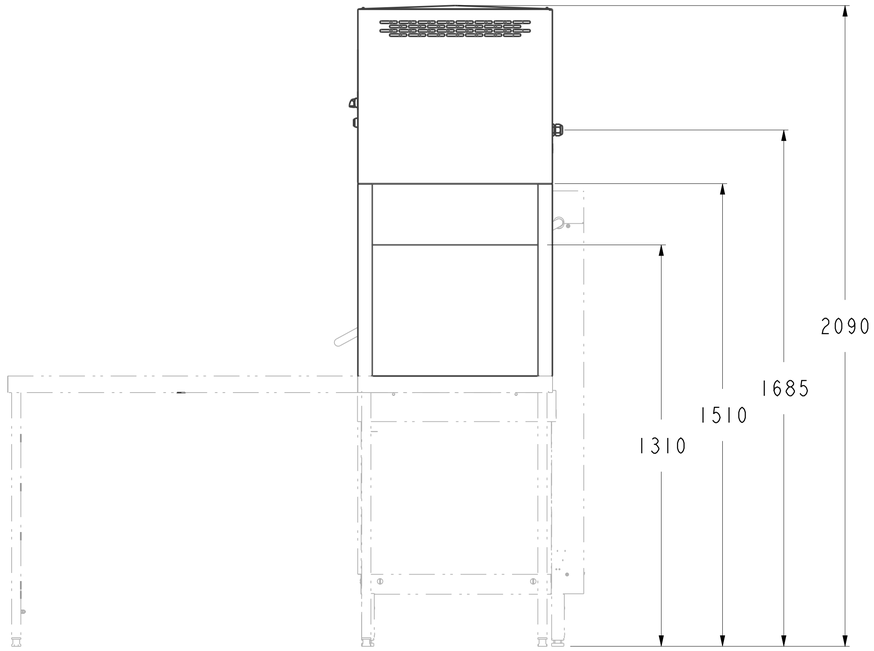

OPERATIONAL VOLTAGE	FREQUENCY	PHASE	POWER
400	50	3 + N	9.4KW
400	60	3 + N	9.8KW
415	50	3 + N	10.2KW

REF : DCC UK CAD

TOLERANCES NOT SPECIFIED
TOLERANCES NON SPECIFIEES
NICHT TOLERIERTE MASSE

(EXCEPT HOLES)
(EXCEPT LOS TROUS) ±- mm
(LOCHER AUSGESCHGLOSSEN)

HOLE TOLERANCES
TOLERANCES DE TROUS
LOCH-TOLERANZEN

0,— 3 (+)0,08(-)0,03
3,— 6 (+)0,10(-)0,05
6,— 16 (+)0,13(-)0,05
16,— (+)0,25(-)0,05

RADII (R)
RAYONS (R)
RADIEN (R)
3-5 mm

ANGLES
WINKEL
±1°

CHAMFERS (C)
CHANFREIN (C) 0.5— 1 x 40°— 50°
FASEN (C)

REMOVE ALL BURRS AND SHARP EDGES
REPORT ERRORS IMMEDIATELY
DO NOT SCALE DRAWING
STOCK SIZE :- STANDARD
COMMERCIAL TOLERANCES APPLY
ENLEVER TOUTES LES BAVURES
ET LES ANGLES VIFS
RAPPORTER LES ERRUERS
IMMEDIATEMENT
NE PAS PRENDRE DES COTES
L'ECHELLE
SUREPAISSEURS-APPLIQUER LES
TOLERANCES STD. DU COMMERCE
ALLE KANTEN ENTGRATEN
FEHLER SOFORT MELDEN
MICHT MASSTABLICH
ROHMATERIAL-NORM TOLERANZEN
VERWENDBAR

MATERIAL
-

FINISH
-

D-04-022073

SEE SHEET 1

ZONE	LTR INDICE AND NR	REVISIONS MODIFICATIONS ANDERUNG	DATE DATUM	ECN NO

(+) ADD. AJOUTER. ADDIERNEN (-) REMOVE. SUPPRIMER. ENTFERNEN. (●) WAS. ETAIT. WAR.

PART NAME AMDT-10B GENERAL ASSEMBLY

DESIGNATION

BENENNUNG

FIRST USED ON / MACHINE / VERWENDUNG: AMDT-10B

NEXT ASSY / ENSEMBLE / GRUPPE

SUPPS DNG / REMPLACE / ERSETZT

DWN BY / DESSINE / GEZEICHN: JGJ

CHK BY / VERIFIE / GEPRUFT

DATE / DATE / DATUM: 14/02/23

PAT / MOLD NO

MODELE

MODELL NR

SCALE / ECHELLE / MASSTAB: 0,100

SHEET / FEUILLE / BLADE: 3 OF / DE / VON: 3

HOBART

D-04-022073

REV INDICE ANDER: B